MICRO-EPSILON

Plus de précision.

capaNCDT TFG6220 // Système de mesure d'épaisseur de films capacitif

Système de mesure hors ligne pour la mesure stationnaire de films minces
capaNCDT TFG6220

- Mesure de l'épaisseur de films minces, électriquement conducteurs < 1 mm, p.ex. films de batteries
- Résultats de haute précision grâce au lissage automatique du film par vide
- Système de mesure facile d'installation, immédiatement prêt à l'emploi
- Utilisation/visualisation simple grâce au logiciel sensorTOOL librement accessible

Qualité fiable grâce à un contrôle précis

Le système de mesure capacitif TFG6220 mesure avec une précision maximum l'épaisseur de films électriquement conducteurs, tels que des films de batteries. Un dispositif d'aspiration aspire l'objet à mesurer et le lisse, assurant ainsi une surface optimale et sans plis. De cette manière, la mesure peut être effectuée avec la précision la plus élevée possible.

Le TFG6220 se compose d'un étrier de mesure avec capteurs et d'une unité de contrôleur externe. Le TFG6220 est utilisé lors du contrôle qualité sur des prélèvements hors ligne, pour la mesure d'épaisseur. Grâce au prémontage, ce système de mesure capacitif est rapidement opérationnel.

Précision par simple pression d'un bouton

Le logiciel sensorTOOL offre une interface utilisateur facile à utiliser pour la commande du capaNCDT TFG. Il permet en outre d'effectuer des mesures, d'afficher et d'éditer les données de mesure. Le logiciel peut être téléchargé gratuitement sur le site www.micro-epsilon.fr/download.

L'épaisseur est calculée par la compensation entre deux capteurs capacitifs à haute résolution disposés l'un en face de l'autre. Contrairement aux principes de mesure tactile, la répétabilité élevée de la mesure d'épaisseur au même emplacement est toujours assurée. Le lissage automatique du film de contrôle par un dispositif d'aspiration permet d'obtenir des résultats d'une haute précision. L'objet à mesurer n'est pas abîmé.

La mesure est effectuée de deux côtés sur l'élément de mesure, lequel sert de surface de référencement. De cette manière, le système peut être réglé sur zéro avant la mesure d'épaisseur.

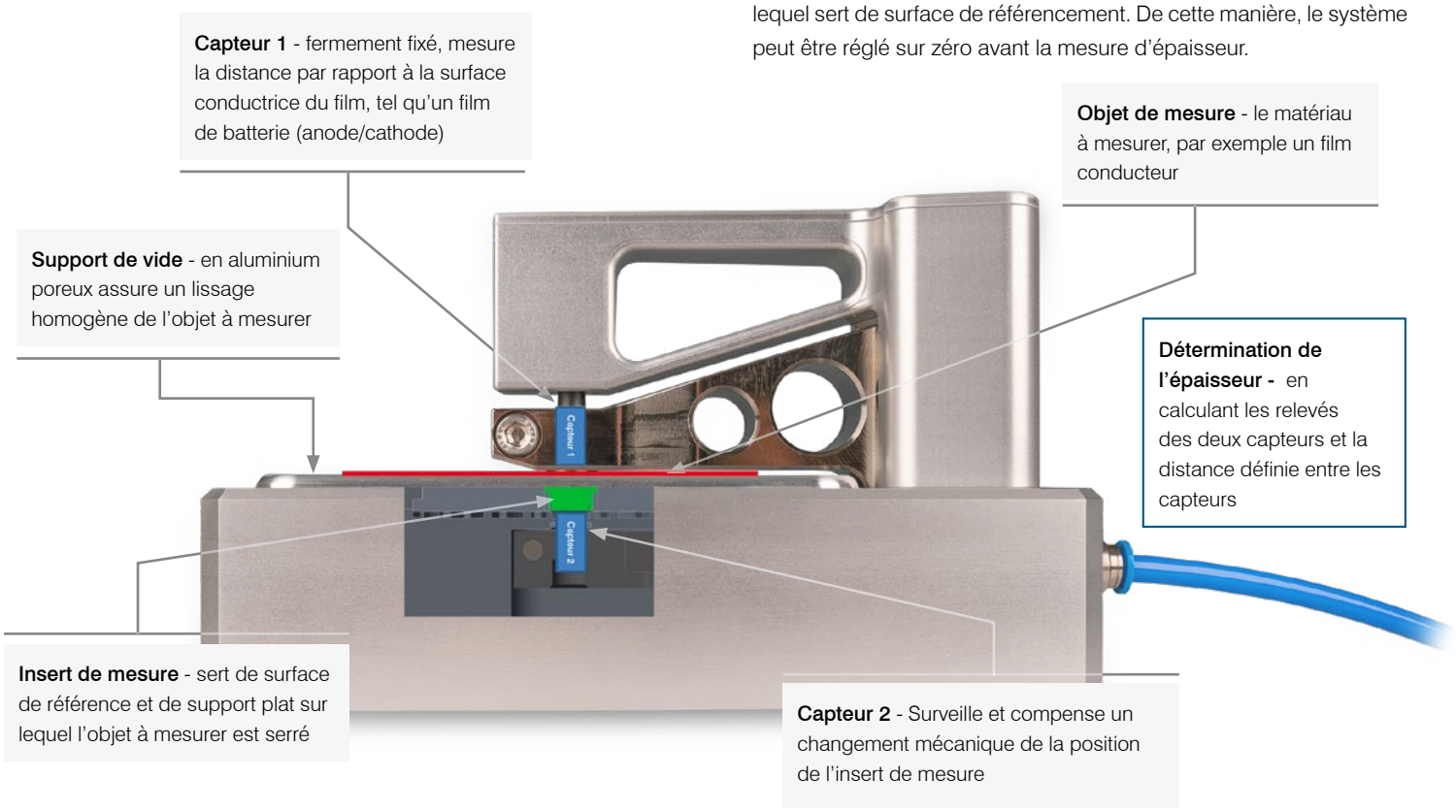

Modèle		TFG6220
Résolution		10 nm [1]
Objet de mesure/ épaisseur du film max.		< 1 mm
Fréquence de mesure		100 Hz avec largeur de filtre médiane 7
Précision de mesure [2]		1 μm
Temps de rodage		60 min
Raccord d'air comprimé		Ø 6 mm
Puissance consommée		6,3 W (24 V)
Tension d'alimentation		12 ... 36 VDC (valeur nominale 24 VDC)
Indice de protection (DIN EN 60529)		IP40
Plage de températures	Stockage	-10 ... 60 °C
	Fonctionnement	18 ... 25 °C
Objet à mesurer		Matériau conducteur d'électricité [3]
Taille recommandée de la cible (plate)		110 mm x 110 mm
Caractéristiques		La vanne d'étranglement et le tuyau de raccordement court sont inclus dans la livraison. La pompe à vide et le tuyau entre la vanne d'étranglement et la pompe à vide ne sont pas compris dans la livraison. Données recommandées : Vide 50 ... 100 mbar, vitesse de pompage max. 2 m³/h (à 50 Hz)

[1] 10 nm à 100 Hz
[2] Dépend de l'objet cible à mesurer. Le cadre de positionnement et la mise à zéro du système permettent d'obtenir une précision maximale.
[3] Conductivité électrique > 10^6 S/m

Contenu de la livraison

- Contrôleur DT6220+2x DL6230
- Étrier de mesure avec capteurs
- Bloc d'alimentation
- Câble Ethernet
- Cordon d'alimentation
- Clapet d'étranglement + court morceau de tuyau
- Coffre
- Protection anti-poussière
- Instructions de montage
- Protocole

Non compris dans la livraison :

- Pompe à vide avec vide limite maximum de 50-100 mbar
- Tuyau à air comprimé (6 mm) pour le raccordement entre la pompe à vide et la plaque de mesure d'épaisseur

Dimensions

Étrier de mesure

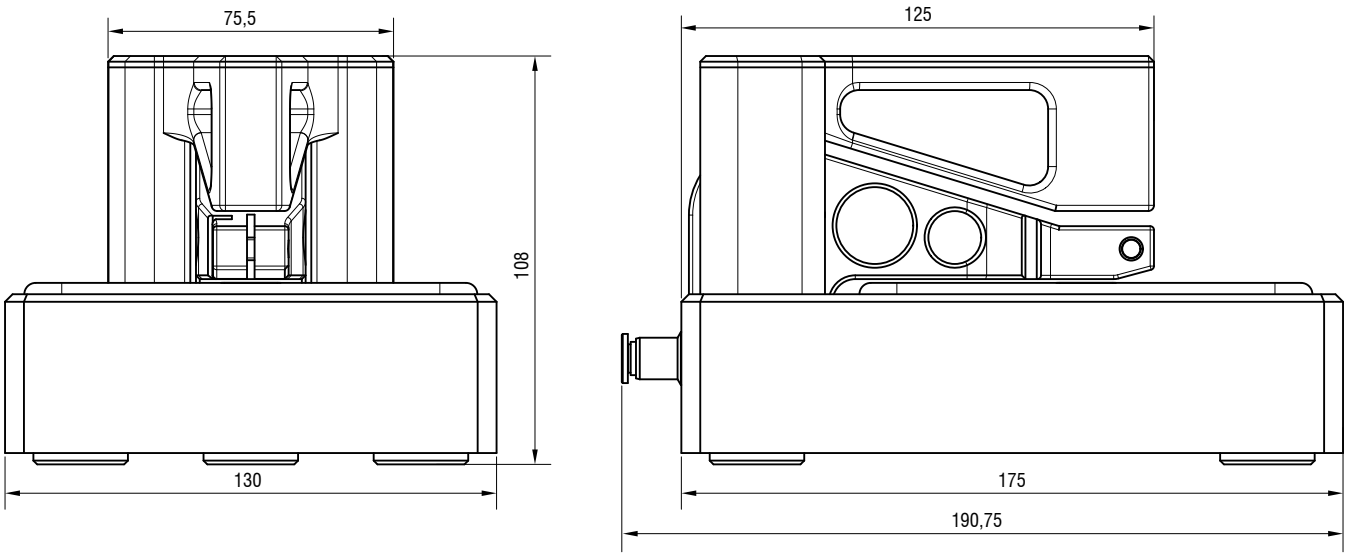

Contrôleur

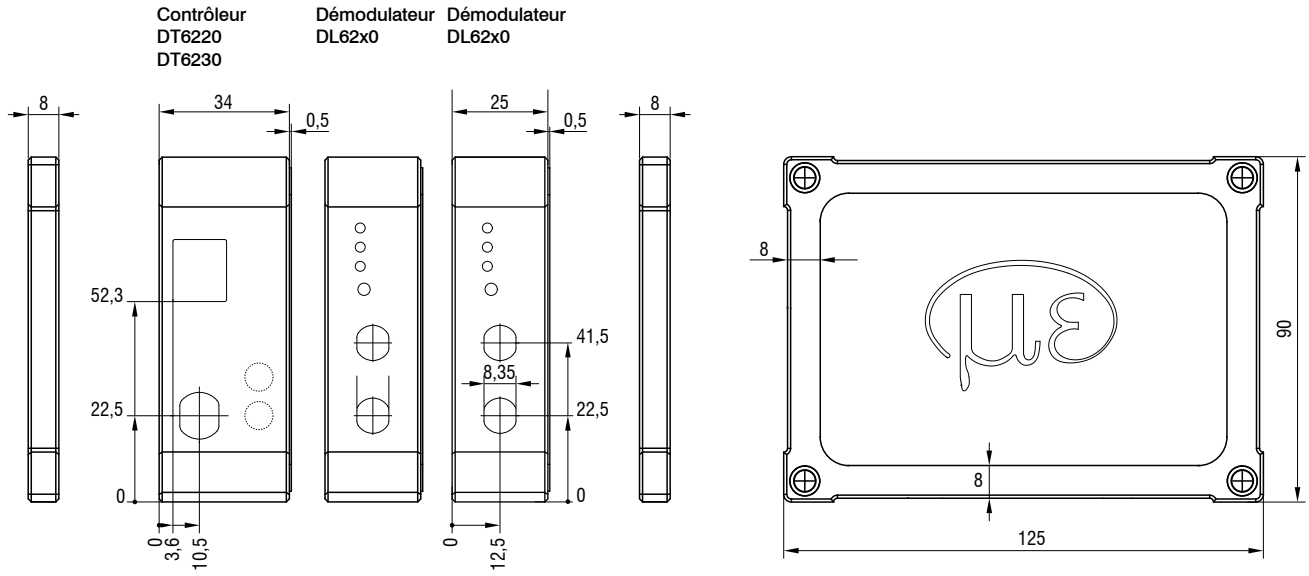

Sous réserve de modifications / Y9762874-A032084GKE

MICRO-EPSILON
MICRO-EPSILON FRANCE S.A.R.L.
14-16 rue des Gaudines / Strategy Center · 78100 Saint Germain en Laye
Tél. +33 1 39 10 21 00 · Fax +33 1 39 73 96 57
france @ micro-epsilon.com · **www.micro-epsilon.fr**