wireSENSOR WPS-K140-M

Mécanismes à câble pour le montage de l'encodeur

- Construction robuste et compacte
- Grande plage de température de -40 bis +85 °C
- Montage simple de l'encodeur



Le wireSENSOR WPS-12000-K140-M est une version mécanique destinée aux mesures de déplacement jusqu'à 12 000 mm et conçue pour être associée à un codeur rotatif fourni par le client. Le flasque de synchronisation fourni permet le raccordement simple d'un codeur rotatif à bride avec un arbre de 6 mm. Le libre choix du codeur permet d'adapter ce modèle de manière flexible aux exigences spécifiques du client en matière d'interface, de résolution et d'indice de protection. Ces caractéristiques dépendent du codeur sélectionné.

Modèle		WPS-12000-K140-M
Plage de mesure		12000 mm
Type de sortie		en fonction de l'encodeur
Résolution		en fonction de l'encodeur
Linéarité [1]	≤ ±0,5 % d.p.m. [2]	≤ ±60 mm
Course moyenne par tour		env. 388 mm
Encodeur adapté		Type de bride Ø 58 mm : bride synchro, arbre Ø 6 mm
Type de bride Ø 58 mm : bride synchro, arbre Ø 6 mm	Bride synchro	inclus
Force d'extraction maximum		ca. 10 N
Force d'enroulement minimum		ca. 2 N
Accélération du câble maximum		ca. 5g
Matériau	Boîtier	Plastique à renfort de verre
	Câble	Acier inoxydable, enrobé de polyamide (ø 0,45 mm)
Raccord du câble		Crochet à câble
Montage		Trous traversants ø 6,4 mm et rainures de montages (pour M6) sur boîtier du capteur
Plage de températures	Stockage	-40 … +85 °C
	En service	-40 … +85 °C
Choc (DIN EN 60068-2-27)		50g / 8 ms sur 3 axes, 2 directions par axe et 1000 chocs par direction
Vibration (DIN EN 60068-2-6)		5g / 10 … 150 Hz sur 3 axes et 20 cycles par axe
Indice de protection (DIN EN 60529)		en fonction de l'encodeur
Poids		env. 1,1 kg

[1] Versions avec une linéarité améliorée disponibles sur demande
[2] d.p.m. = de la plage de mesure

Dimensions :

WPS-1200-K140-M

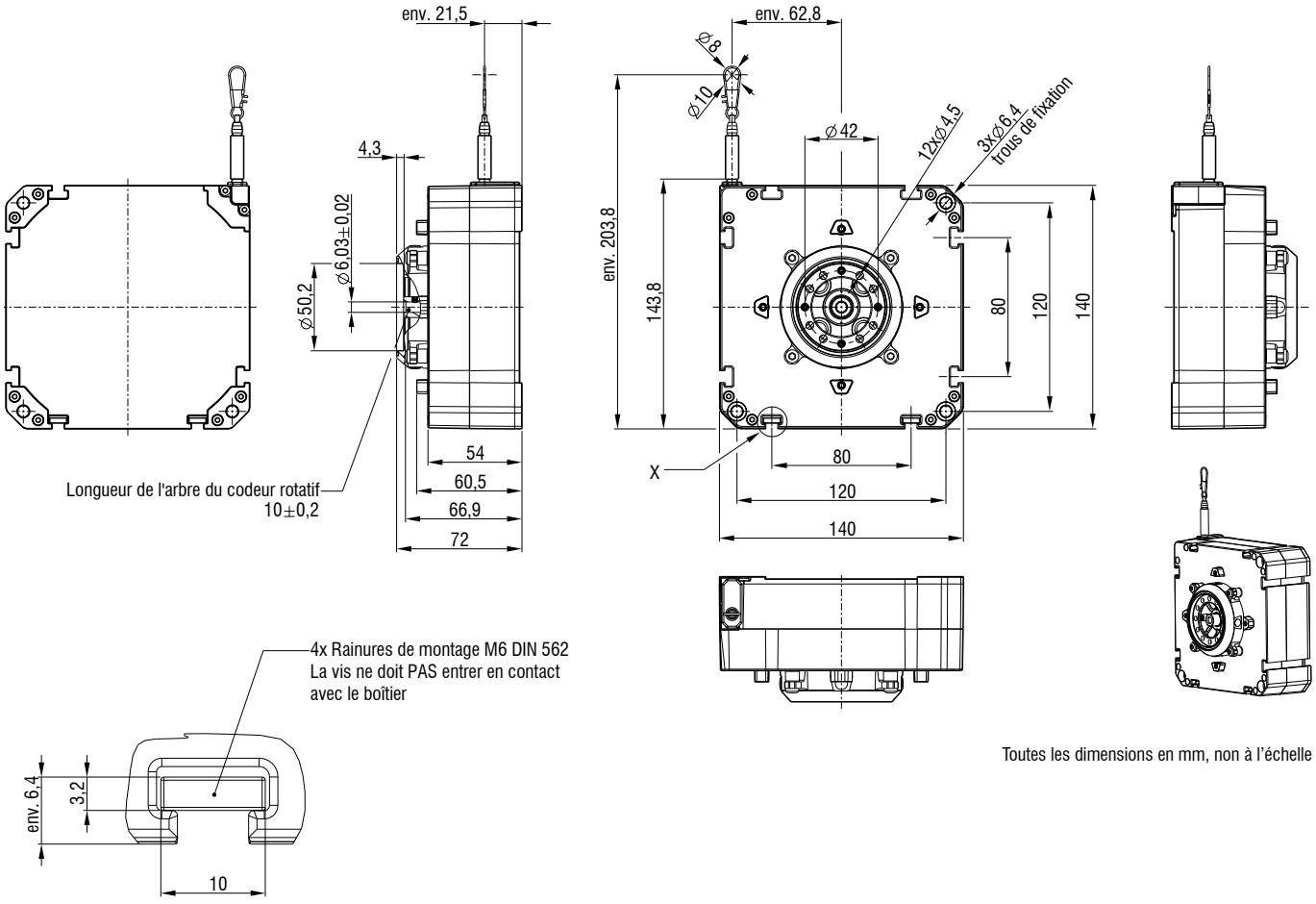

Toutes les dimensions en mm, non à l'échelle